NEW RANGER

BUILT Ford TOUGH

ÍNDICE DE CONTENIDOS

NEW RANGER

NEW RANGER, EN DETALLE

RAZA FUERTE

TECNOLOGÍA

SEGURIDAD

VERSIONES

COLORES

ACCESORIOS

FICHA TÉCNICA

NEW RANGER, EN RESUMEN

NEW RANGER EN DETALLE

- El ADN de la Raza Fuerte de Ford está presente en New Ranger, que ofrece 2 motorizaciones.
- La capacidad de trabajo todo terreno de New Ranger ayuda a superar cualquier obstáculo gracias al bloqueo del diferencial trasero al 100% (LRD) y a su capacidad de vadeo de 800 mm.
- New Ranger incorpora a su tecnología el Asistente de pre-colisión con detección de peatones y vehículos.
- New Ranger ofrece máximo nivel de seguridad con 7 airbags, anclajes ISOFIX para plazas traseras y controles de estabilidad y tracción.
- New Ranger se fabrica en tres continentes y se comercializa en 180 mercados del mundo. En América del Sur se produce en la planta de Ford Argentina ubicada en General Pacheco, provincia de Buenos Aires.
- Para asegurar su robustez y calidad, Ranger fue probada a lo largo de más de 1 millón de kilómetros en los climas y terrenos más inhóspitos de los cinco continentes, y en todos demostró un excelente desempeño y rendimiento.

RAZA FUERTE

Ranger sintetiza el concepto de la Raza Fuerte en el Siglo XXI: es una Pick-Up robusta e imponente, y a la vez, moderna, sofisticada y aerodinámica.

DISEÑO EXTERIOR

Nueva grilla con barras cromadas y nuevo parachoques

Nuevos faros delanteros de Xenón con luces diurnas de LED.

Nuevos faros antinieblas con diseño cuadrado

DISEÑO EXTERIOR

Apertura sin llave.

Nuevo diseño de calcomanías 4x4.

Aros de acero inoxidable de 18" con nuevo diseño (4+1)

DISEÑO EXTERIOR

Nuevo diseño de antena

Portón de caja reforzado
y con asistencia

Cerradura en portón de caja
y cierre centralizado

Nuevo diseño de
calcomanía "RANGER"

Chasis reforzado y mejoras en la
suspensión delantera

DISEÑO INTERIOR

LIMITED

XLT

XLS

XL

El interior de New Ranger se destaca por sus detalles modernos y de diseño, con elegantes terminaciones y sofisticados materiales.
El tablero de instrumentos, de diseño innovador, cuenta con comandos con distribución ergonómica, para que se encuentren al alcance de la mano del conductor en todo momento.

DISEÑO INTERIOR

LIMITED

XLT

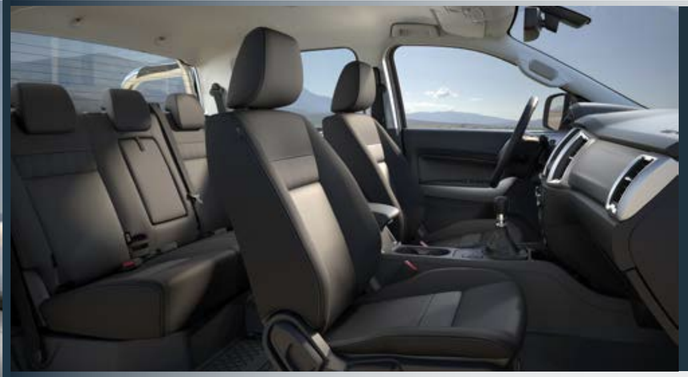

XLS

XL

EL INTERIOR DE NEW RANGER INCLUYE:

- Asiento del conductor con regulación eléctrica de hasta 8 posiciones
- Asientos tapizados con cuero
- Consola central refrigerada
- Comodidad y detalles de categoría

RAZA FUERTE

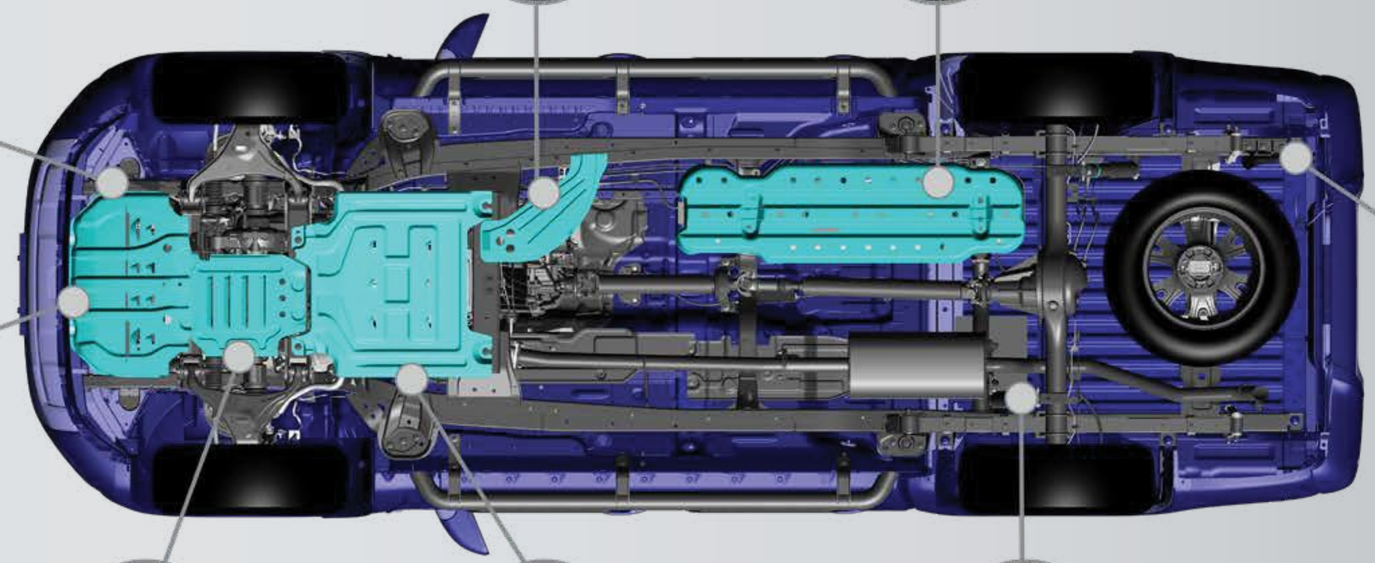

Las mejoras en la suspensión delantera, el marco del chasis reforzado y flexible, sumado a la tecnología de alta gama que equipa New Ranger, hacen de una experiencia única de conducción, brindando confort y seguridad.

5 AÑOS GARANTÍA ó 150.000 km.

Ranger ofrece una garantía transferible de 5 años o 150.000 kilómetros en todas sus versiones.

La columna vertebral de la robustez y la gran capacidad de New Ranger se encuentra en el chasis reforzado de perfil cerrado de acero de mayor espesor, altamente resistente y flexible a la vez. Las cavidades inyectadas con cera, los adhesivos anticorrosivos y los extremos sellados con PVC aseguran la durabilidad de su robustez y elasticidad

RAZA FUERTE

MOTORIZACIONES Y TRANSMISIONES

EN SUS DISTINTAS VERSIONES, NEW RANGER OFRECE 2 MOTORIZACIONES:

Ford Puma	3.2 L	Diesel	200 CV	470 Nm de toque	6 AT & 6 MT
Ford Puma	2.2 L	Diesel	160 CV	385 Nm de torque	6 MT

MOTOR
PUMA 3.2 LT

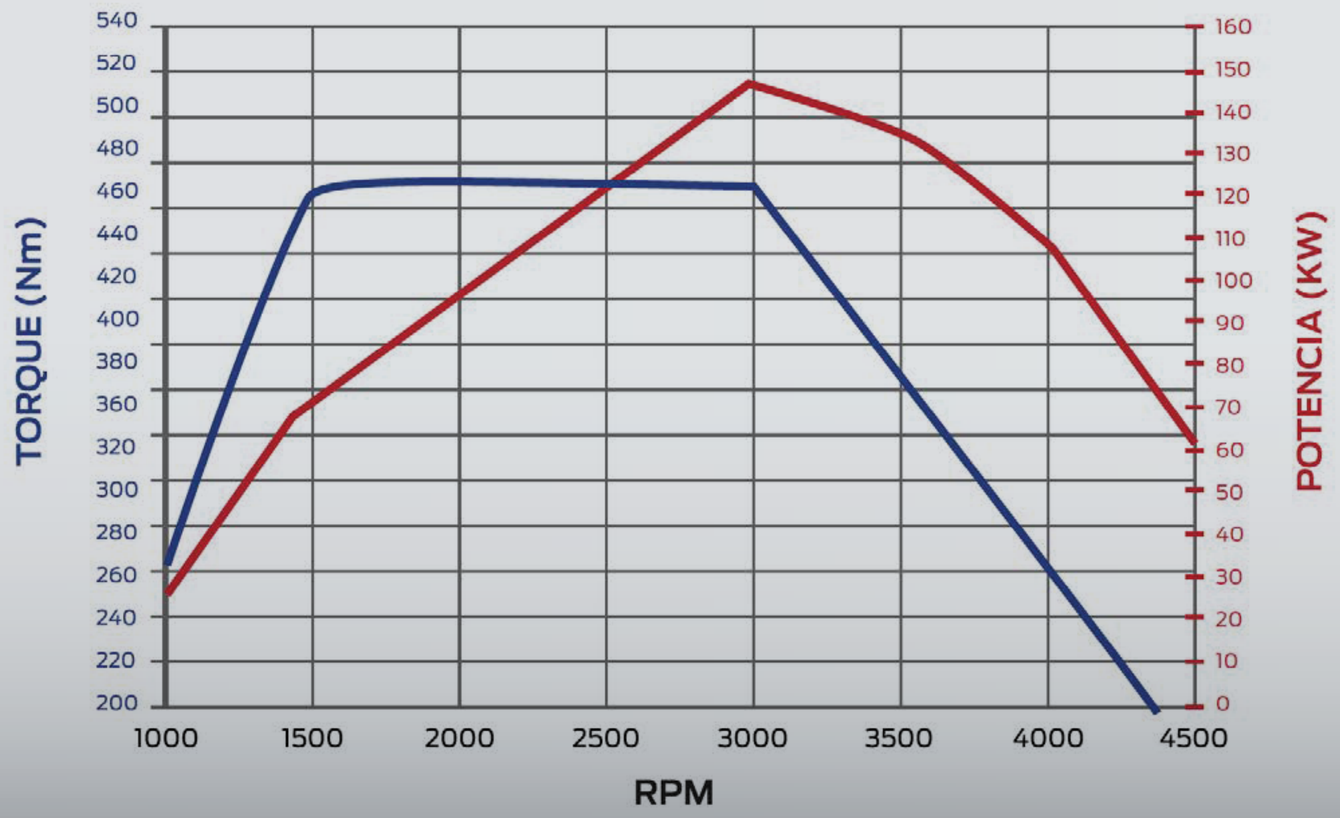

El motor Puma 3.2 lt TDCi de 5 cilindros en línea y eTGV ofrece toda la potencia necesaria para enfrentar los trabajos más desafiantes. Se encuentra disponible con caja automática secuencial inteligente de 6 cambios y caja manual de 6 cambios.

Combustible	**Diesel**	
Transmisión	6 Vel. MT	6 Vel. AT
Cilindrada (lt)	3.2	
Potencia (CV)	200 CV @ 3000 rpm	
Torque (Nm)	470 Nm	

CARACTERÍSTICAS

Potencia: 200 CV

Gracias a mejoras en el turbocompresor, New Ranger brinda el máximo torque disponible de 470 Nm entre las 1500 y las 3000 rpm.

MOTOR
PUMA 2.2 LT

Este motor es una opción perfecta para aquellos que buscan el mejor rendimiento de su herramienta de trabajo.

Combustible	**Diesel**
Transmisión	6 Vel. MT
Cilindrada (lt)	2.2
Potencia (CV)	160 CV @ 3200 rpm
Torque (Nm)	385 Nm

TRANSMISIONES

Las transmisiones de New Ranger han sido diseñadas para complementar la oferta de motores y entregar la potencia, torque y robustez que se esperan de una pick-up Ford, brindando también una sensación de manejo placentera, similar a la de un vehículo de alta gama.

EXISTEN DOS TRANSMISIONES DISPONIBLES:

- Automática Secuencial Inteligente de 6 cambios
- Manual de 6 cambios

CAJA AUTOMÁTICA SECUENCIAL INTELIGENTE DE 6 CAMBIOS

La transmisión automática se adapta electrónicamente al patrón de manejo del conductor.

La transmisión automática secuencial inteligente de 6 cambios otorga una mejor dinámica de manejo y maniobrabilidad, junto con una mayor capacidad de remolque.

Calibrada para realizar cambios de marchas suaves, precisas y rápidas, de manera que resulten casi imperceptibles para el conductor, esta caja se puede utilizar en diferentes modos: Normal, Deportivo y Secuencial.

La transmisión también detecta si se está remolcando una carga, activando las funciones correspondientes. Al manejar sobre rutas y autopistas, utiliza el cambio adecuado según la carga remolcada.

Al conectar la 4x4 baja, la caja cambia la configuración de pasaje de cambios y se adapta a los requerimientos de la conducción off-road.

CARACTERÍSTICAS

- Transmisión inteligente que se adapta al patrón de manejo del conductor.
- Modo Normal, Modo Deportivo y selector manual de marchas en Modo Secuencial.

CAJA MANUAL DE 6 CAMBIOS

Cambios precisos y mayor eficiencia en el consumo de combustible.

La transmisión manual de 6 cambios de New Ranger está calibrada para mejorar la capacidad del torque de los nuevos motores Puma. La palanca de cambios, similar a la de un auto y ubicada ergonómicamente en el medio de la consola central, brinda pasajes de cambios precisos y exactos. El conductor de New Ranger siempre encontrará el cambio justo para remolcar, responder rápidamente en el tráfico o para manejar en la ruta.

INDICADOR DE MARCHAS

Para aumentar la performance y minimizar el consumo de combustible, el indicador de marchas en el tablero indica el régimen óptimo para pasar de cambio considerando la carga y la condición de manejo, lo que permite conducir de la forma más eficiente en cada situación.

CAJA DE TRANSFERENCIA 4X4 ELECTRONIC SHIFT ON THE FLY

CONEXIÓN ELECTRÓNICA A 4X4 ALTA EN MARCHA HASTA 120 KM/H

New Ranger utiliza una caja de transferencia 4x4 robusta y bien probada para acoplar y trabar los ejes delanteros y traseros al seleccionar la conexión 4x4. El conductor puede cambiar de 4x2 a 4x4 alta en cualquier momento sin necesidad de detener el vehículo (hasta los 120 km/h de velocidad), por medio del comando electrónico posicionado ergonómicamente en la consola central “Shift on the Fly” (ESOF).

También posee una 4x4 baja con una relación de 2.73:1 para ofrecer mayor torque a baja velocidad. Al conectarlo, la respuesta del acelerador cambia a modo off-road, que provee una sensación de manejo más adecuada para la conducción 4x4. Para activar la 4x4 baja se debe detener completamente el vehículo.

INGENIERÍA DESARROLLADA PARA BRINDAR MAYOR POTENCIA Y MENOR CONSUMO

BOMBA DE ACEITE

La bomba de aceite de presión variable disminuye el desgaste prematuro y reduce el consumo.

NUEVOS SOPORTES HYDROMOUNTS

Reducen los niveles de vibraciones del motor en el arranque y la parada. Mejoran el confort en la conducción y reducen el temblor causado por las imperfecciones del camino.

TURBO ELÉCTRICO EGTV

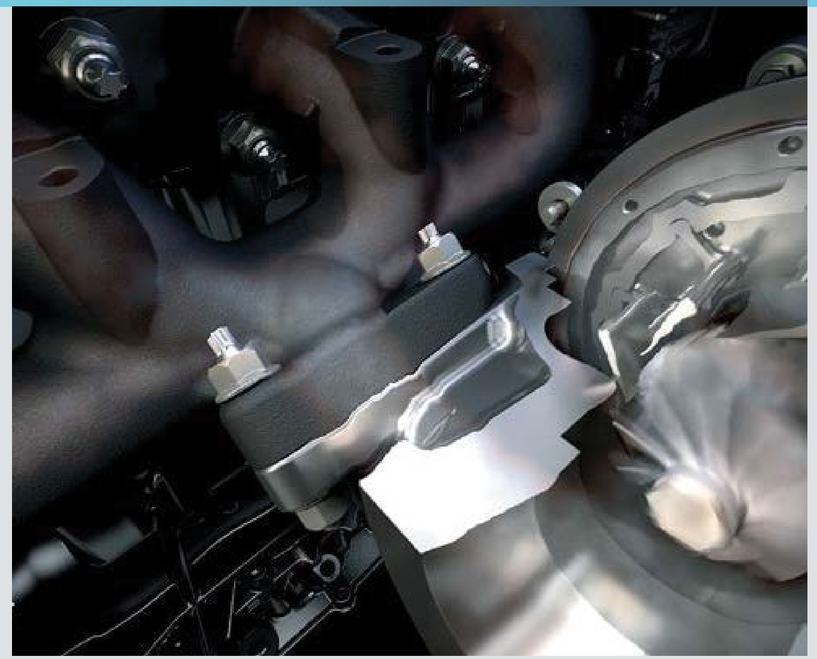

El turbo de geometría variable permite brindar mayor torque a bajas revoluciones, y al mismo tiempo optimiza el consumo.

MONITOREO DE BATERÍA

El sistema de monitoreo de batería aprovecha los momentos en los que el motor no tiene que suministrar energía adicional para cargar la batería, lo que permite reducir el consumo.

INYECTORES PIEZOELÉCTRICOS

El nuevo sistema de inyección permite lograr una combustión más limpia y completa: aumenta la potencia y el torque, y reduce el consumo y las emisiones de CO_2.

La calibración precisa del proceso de inyección también asegura una combustión suave, lo que disminuye las emisiones sonoras típicas de los motores diesel.

CAPACIDAD DE VADEO

800 mm. de capacidad de vadeo

New Ranger ha sido diseñada para proteger los componentes más importantes del motor contra la acción del agua, y brindar la mayor capacidad de vadeo del segmento. El alternador y los respiraderos de los diferenciales y las transmisiones –montados de forma elevada y protegidos contra el agua que pudiera pasar por encima del capó–, junto con la válvula de escape unidireccional dentro del filtro de aire que elimina el agua que pudiera ingresar, le permiten brindar hasta 800 mm de capacidad de vadeo.

SISTEMA DE MANTENIMIENTO DE CARRIL (LANE KEEPING AID)

MARCAS EN LOS CARRILES:

MARCAS DE LOS CARRILES GRISES

Indican que el sistema se encuentra inhabilitado temporalmente. Esto puede ser porque:

- La velocidad del vehículo es menor a la velocidad de activación.
- El indicador de giro está activado.
- El vehículo está en una maniobra involuntaria.
- Las marcas de los carriles alcanzadas por el campo de visión de la cámara están gastadas o no existen.
- La cámara está tapada o no puede detectar las marcas de los carriles debido a las condiciones climáticas, condiciones del tránsito o condiciones del vehículo o solo líneas continuas.

MARCAS DE LOS CARRILES VERDES

Indican que el sistema está disponible y listo para alertarte o asistirte en los lados indicados.

MARCAS DE LOS CARRILES AMARILLAS

Indican que el sistema está proporcionando o ha proporcionado recientemente asistencia para mantenerte en el carril.

MARCAS DE LOS CARRILES ROJAS

Indican que el sistema está proporcionando o ha proporcionado recientemente una advertencia de alerta para mantenerte.

El Sistema de Mantenimiento de Carril puede anularse temporalmente y en cualquier momento debido a las siguientes actividades del conductor:

- Frenado rápido
- Aceleración rápida
- Uso del indicador de señal de giro
- Maniobra evasiva del volante

CONTROL DE VELOCIDAD CRUCERO ADAPTATIVO (ACC)

¿CÓMO FUNCIONA?

El Control de Velocidad Crucero Adaptativo es una mejora del control crucero estándar que nos permite:

- Fijar una velocidad y la mantiene constante hasta que el radar detecte un vehículo que se encuentra delante; en este momento ajusta automáticamente la velocidad de New Ranger para mantener la distancia.
- Controlar activamente el acelerador y los frenos en función de la velocidad, distancia, aceleración y desaceleración del vehículo que se encuentra delante.
- El rango de velocidad operacional está entre 20-180km/hr.

Los controles en el volante se utilizan para establecer la velocidad deseada y la distancia del vehículo que se encuentra delante y es visualizado en el panel de instrumentos.

ASISTENTE DE PRE-COLISIÓN CON DETECCIÓN DE PEATONES Y VEHÍCULOS

Este sistema detecta la cercanía de vehículos y/o peatones y ayuda a reducir potenciales daños de una posible colisión, frenando la camioneta.
Funciona a una velocidad máxima de hasta 60 kms/hr utilizando el radar y la cámara ubicada detrás del espejo retrovisor interior de la camioneta.

DETECTOR DE FATIGA (DRIVER ALERT SYSTEM – DAS)

Este sistema monitorea continuamente a través de la cámara y del sensor de rotación de posición y movimiento del vehículo dentro del carril.
Mediante un algoritmo va a detectar cuando el vehículo se está moviendo de forma diferente a un perfil de manejo configurado y alertará al conductor que deberá estar más atento al volante o tomar un descanso.

CONTROL ELECTRÓNICO DE ESTABILIDAD (ESC)

El Control Electrónico de Estabilidad (ESC) monitorea continuamente la trayectoria del vehículo y la compara con la trayectoria deseada por el conductor por medio de un sensor ubicado en la columna de dirección.

Cuando el sistema detecta que el vehículo está derrapando, sobrevirando o subvirando, que no sigue la trayectoria elegida por el conductor o que existe una inclinación excesiva, automáticamente aplica presión de frenado a cada rueda y reduce el torque para volver a estabilizar el vehículo y mantenerlo en la trayectoria elegida.

El ESC ha sido calibrado para operar de forma óptima tanto en ruta como en condiciones de manejo off-road. Cuando el vehículo se utiliza en modo 4x4 alta o baja, las intervenciones sobre el freno y el torque del ESC se ajustan automáticamente para adaptarse al manejo sobre superficies irregulares de barro, arena o hielo.

CONTROL DE TRACCIÓN (TCS)

El Control de Tracción (TCS) evita que una rueda sin adherencia gire, utilizando el freno de manera individual, y transfiere el 100% del torque a las ruedas que sí tienen tracción. El Control de Tracción funciona sobre las 4 ruedas (en modo 4x4) y permite a New Ranger superar cualquier desafío. El TCS previene el resbalamiento de las ruedas en situaciones extremas: una rueda que derrapa no provee fuerzas laterales de fricción y podría causar una situación de sobreviraje y vuelco en una curva exigida.

CONTROL ANTIVUELCO (ROM)

Ayuda a impedir que el vehículo se encuentre en una situación extrema de vuelco y vuelve a estabilizarlo.

Detecta la cantidad de carga y su distribución en cada eje y ajusta los parámetros del ESC para optimizar el sistema de control y seguridad, modificando las propiedades dinámicas del vehículo (comportamiento en curva, respuesta a aceleraciones y frenadas, etc).

CONTROL DE CARGA ADAPTATIVO (LAC)

CONTROL ELECTRÓNICO DE DESCENSO (HDC)

Al activar el comando sobre la consola central, el Control Electrónico de Descenso (HDC) asiste electrónicamente al conductor para mantener el control sin derrapar al descender por pendientes empinadas de baja adherencia (bajadas de ripio o con hielo). En conjunto con el ESP y el ABS, este sistema evita que el vehículo derrape, aun en condiciones extremas, y mantiene la velocidad elegida: el conductor no tiene que accionar el pedal de freno ni el acelerador, y puede regular la velocidad de descenso con los controles de velocidad crucero del volante.

ASISTENTE AL ARRANQUE EN PENDIENTE (HLA)

Al detectar que el vehículo se encuentra en una pendiente, el Asistente al Arranque en Pendiente (HLA) lo mantiene frenado durante aproximadamente 2 segundos al soltar el pedal de freno, y evita que ruede hacia atrás, incluso estando cargado, dándole tiempo suficiente al conductor para presionar el acelerador.

SEGURIDAD

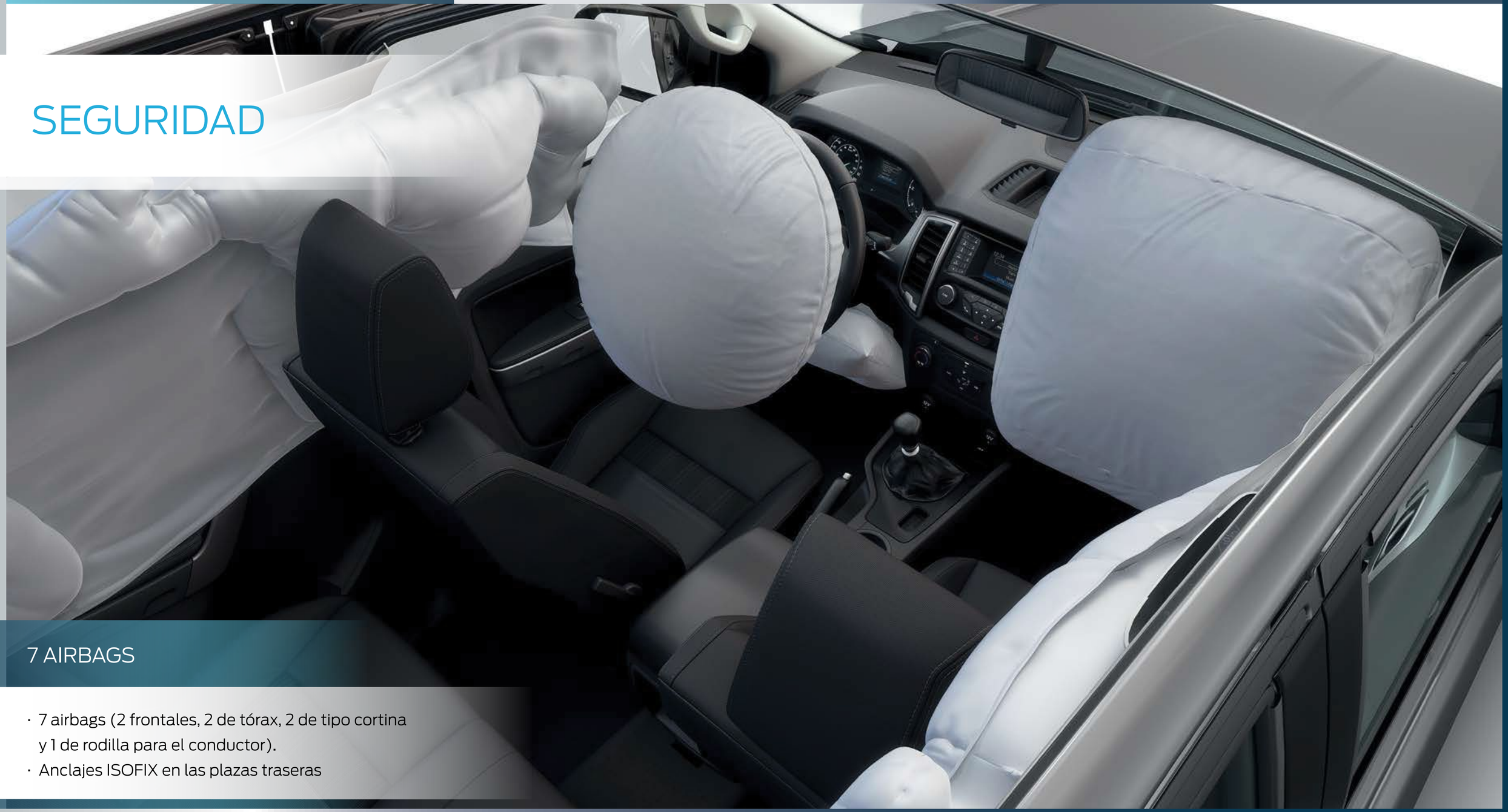

7 AIRBAGS

- 7 airbags (2 frontales, 2 de tórax, 2 de tipo cortina y 1 de rodilla para el conductor).
- Anclajes ISOFIX en las plazas traseras

CONTROL AUTOMÁTICO DE LUCES ALTAS

Las luces altas se activan para brindar máxima visibilidad, y se desactivan automáticamente cuando viene otro vehículo de frente.

¿CÓMO FUNCIONA?

Diseñado para funcionar en diferentes condiciones climáticas, al activar este sistema una cámara frontal escanea la ruta constantemente. Cuando detecta un vehículo que se aproxima, automáticamente se activan las luces bajas para evitar el encandilamiento de los conductores.

VERSIONES

RANGER XL CABINA DOBLE 4X2 (DIESEL)

- Motor: Puma TDCi 2.2L de 160 CV/385 Nm. Nuevo
- Transmisión: 6 MT.

- Dirección Asistida Eléctrica (EPAS). Nuevo
- Alza vidrios eléctricos. Nuevo
- Espejos retrovisores eléctricos. Nuevo
- Cerradura en portón de caja. Nuevo
- ABS con EBD y Asistente de Frenado de Emergencia (EBA) en las 4 ruedas.
- 2 airbags frontales
- Airbag de rodilla para conductor
- Control de Estabilidad (ESP) y control de tracción (TCS)
- Control de Carga Adaptativo (LAC) y Asistente de Partida de Pendientes (HLA)
- Control Electrónico Antivuelco (ROM)
- Cierre centralizado con comando a distancia
- Bluetooth, USB, mp3, radio, pantalla color multifunción HMI de 4.2"
- Controles de audio y teléfono al volante. Nuevo
- Sistema de conectividad SYNC con control por voz para dispositivos
- Aire acondicionado
- Anclajes ISOFIX en plazas traseras

RANGER XL CABINA DOBLE 4X4 (DIESEL)

- Motor: Puma TDCi 2.2L de 160 CV/385 Nm.
- Transmisión: 6 MT.

Al equipamiento de Ranger XL Cabina Doble 4x2 se le agrega:
- Tracción 4x4 con conexión electrónica en marcha "Shift on the Fly"
- Control de descenso (HDC)
- Protectores de caja de transmisión y tanque de combustible

RANGER XLS CABINA DOBLE 4X4 MT (DIESEL)

- Motor: Puma TDCi I5 3.2L eTGV de 200 CV/470 Nm.
- Transmision: 6 MT

Al equipamiento de Ranger XL Cabina Doble 4x4 se le agrega:
- Aros de aleación de 16"
- Neblineros delanteros. Nuevo
- Alarma volumétrica
- Control de velocidad crucero con limitador de velocidad
- Manijas de las puertas y portón color carrocería
- Espejos exteriores color carrocería
- Parrilla color London Gray
- Bumper trasero color London Gray
- Luz de día. Nuevo
- Cámara de estacionamiento trasera. Nuevo
- Sensores traseros. Nuevo
- Portalón trasero con asistencia. Nuevo

VERSIONES

RANGER XLT CABINA DOBLE 4X4 MT (DIESEL)

- Motor: Puma TDCi I5 3.2L eTGV de 200 CV/470 Nm.
- Transmisión: 6 MT

Al equipamiento de Ranger XLS Cabina Doble 4x4 se agrega:
- Aros de aleación de 17". Nuevo
- Barra San Antonio deportiva cromada
- Pisaderas laterales
- Parrilla, manijas de puertas, espejos exteriores y portalón cromadas.
- Volante y palanca de cambio tapizadas en cuero
- Cubre pick-up (Bedliner)
- Airbags laterales y de cortina
- Levantavidrios eléctricos en plazas delanteras y traseras con sistema "One Touch" para las cuatro plazas
- Sensores de lluvia. Nuevo
- Espejos retrovisor foto cromático. Nuevo
- Climatizador Bi-Zona
- Consola central refrigerada
- My Key
- SYNC®3 con pantalla de 8"
- Doble pantalla de 4.2" en panel de instrumentos
- Detalles cromados interior Premium

RANGER LTD CABINA DOBLE 4X4 AT (DIESEL)

- Motor: Puma TDCi I5 3.2L eTGV de 200 CV/470 Nm.
- Transmisión: 6 AT Transmisión automática secuencial de 6 velocidades

Al equipamiento de Ranger XLT Cabina Doble 4x4 se le agrega:
- Faros de Xenón. Nuevo
- Luces diurnas con tecnología LED. Nuevo
- Arranque de motor sin llave "Ford Power". Nuevo
- Apertura de puertas "sin llave". Nuevo
- Aros de aleación de 18"
- Tapizados de cuero
- Sensores delanteros
- Barras de techo
- Butaca del conductor regulable eléctricamente en 8 direcciones
- Sistema de monitoreo de presión de neumáticos
- Sistema de Mantenimiento de Carril (Lane Keeping Aid). Nuevo
- Control de Velocidad Crucero Adaptativo (ACC). Nuevo
- Detector de Fatiga (Driver Alert System - DAS). Nuevo
- Control automático de luces altas. Nuevo
- Asistente de pre-colisión con detección de peatones y vehículos. Nuevo
- Espejos exteriores con luz de giro y retráctiles eléctricamente
- Bisel de ventanas cromado
- Bloqueo de diferencial trasero
- Barra exterior moldeada

CARTA DE COLORES

NEGRO PERLADO

AZUL BELICE

BLANCO OXFORD

PLATA METALIZADO

GRIS MERCURIO

ROJO BARI

CAFAYATE

DATOS TÉCNICOS

MODELO					
Tipo	Cabina Doble				
Tracción	4x2	4x4			
Versiones	XL	XL	XLS	XLT	Limited AT
ESPECIFICACIONES TÉCNICAS					
Combustible	Diésel				
Modelo	Puma TDCi 2.2lt eTGV		Puma TDCi I5 3.2lt eTGV		
Cilindrada (cm³)	2.198		3.198		
Configuración	4 en línea, 16 válvulas		5 en línea, 20 válvulas		
Inyección de combustible / Alimentación	Directa - Electrónica, tipo Common Rail / TGV Intercooler		Directa - Electrónica, tipo Common Rail / Tubo de Geometría Variable Intercooler		
Relación de compresión	15.5:1		15.5:1		
Potencia (CV/rpm)	160/3.200		200/3.000		
Torque (Nm/rpm)	385/ entre 1.600 y 2.500		470/ entre 1.750 y 3.000		
Sustentabilidad y Eficiencia	Sistema de monitoreo de batería (BMS)				
Tipo de Transmisión/ Velocidades	Manual/ 6 Velocidades				Autom. Secuencial
Marca/ Modelo de Transmisión	Getrag MT82				Ford 6R80
Embrague	Hidráulico - Disco Simple				
Relación eje trasero	3.55:1		3.15:1		3.73:1
Dirección	Asistida eléctrica (EPAS)				
Suspensión delantera	Paralelogramo deformable - Amortiguadores hidráulicos presurizados a gas - Barra estabilizadora				
Suspensión trasera	Elásticos semielípticos - Amortiguadores hidráulicos presurizados a gas, inclinados y contrapuestos, internos del chasis				
Frenos delanteros	Disco ventilado de 302mm de doble pistón				
Frenos traseros	Tambor con zapatas autoajustables				
Sistema antibloqueo de frenos (ABS) y Distribución electrónica de frenado (EBD) en las 4 ruedas	·	·	·	·	·
PESOS Y CAPACIDADES					
Peso bruto total (Kg)	3,200	3,200	3,200	3,200	3,200
Peso en vacío (Kg)	1,959	2,054	2,052	2,126	2,172
Capacidad de carga (Kg)	1,241	1,146	1,148	1,074	1,028
Capacidad de remolque (Kg)	3,350	3,350	2,500	2,500	3,350
Capacidad tanque de combustible (L)	80				
DIMENSIONES Y CAPACIDADES					
Distancia entre ejes (mm)	3,220				
Largo total (mm)	5,354				
Ancho total (con espejos) (mm)	2,163				
Ancho total (sin espejos) (mm)	1,860				
Alto (descargado - sin barras portaequipaje)	1821 - 1848				
Caja de carga -Largo (mm)	1,549				
-Ancho (mm)	1,560				
-Ancho entre buches (mm)	1,139				
-Alto (mm)	511				
-Volumen (m³)	1.18				
Despeje mínimo del suelo (mm)	232				
Ángulo de ataque	28º				
Ángulo de salida	26º				
Ángulo ventral	24º				
EQUIPAMIENTO EXTERIOR					
Luces diurnas	·	·	·	·	·
Luces diurnas con tecnología LED					·
Faros delanteros de Xenón					·
Barra San Andrés tubular de acero inoxidable				·	
Barra y porta equipajes deportivos (con iluminación de tolva)					·
Estribos laterales				·	·
Espejos exteriores, manijas de puerta y portón color carrocería			·		
Espejos exteriores, parrilla, manijas de puerta y portón cromados				·	·
Parachoque trasero y parrilla color London Gray			·		
Parachoque trasero cromado				·	·
Portalón trasero con asistencia			·	·	·
Cubre tolva				·	·
Cerradura en portón de caja	·	·	·	·	·
Ganchos para sujeción de carga (interior)	·	·	·	·	·
Llantas		255/70 R16		265/65 R17	265/60 R18
Aros de acero de 16"	·	·			
Aros de aleación de 16"			·		
Aros de aleación de 17"				·	
Aros de aleación de 18"					·
Protector de radiador	·	·	·	·	·
Cubre cárter		·	·	·	·
Protector de la caja reductora		·	·	·	·
Protector del tanque de combustible		·	·	·	·
Protector "cortapiedras" en el amortiguador trasero	·	·	·	·	·
Gancho trasero de rescate, atornillado al chasis	·	·	·	·	·

MODELO					
Tipo	Cabina Doble				
Tracción	4x2	4x4			
Versiones	XL	XL	XLS	XLT	Limited
EQUIPAMIENTO INTERIOR					
Asiento conductor c/ajuste manual en 2 direcciones	·	·			
Asiento conductor c/ajuste manual en 4 direcciones (lumbar)			·	·	
Asiento conductor c/ajuste eléctrico en 8 direcciones					·
Tapizado de asientos (2)	Tela	Tela	Tela	Tela	Cuero
Terminaciones y cromados interiores premium				·	·
AUDIO, CONECTIVIDAD Y NAVEGACIÓN					
SYNC®3 con pantalla multitáctil de 8" compatible con Android Auto® y Apple Car Play®				·	·
Pantalla multifunción HMI Color de 4.2"	·	·	·		
Sistema de conectividad SYNC® con control por voz para dispositivos	·	·	·	·	·
Navegador satelital integrado					·
Sistema de audio con reproductor de CD y MP3	·	·	·	·	·
Conexión auxiliar para equipos portátiles MP3, Bluetooth® y USB	·	·	·	·	·
Controles de audio y teléfono en el volante	·	·	·	·	·
CONFORT					
Apertura de puertas "sin llave"					·
Arranque sin llave "Ford Power"					·
Climatizador automático digital bi-zona EATC				·	·
Aire acondicionado	·	·	·		
Cámara de estacionamiento trasera			·	·	·
Sensor de estacionamiento trasero			·	·	·
Sensor de estacionamiento delantero					·
Espejo retrovisor interior fotocromático				·	·
Sensor de lluvia				·	·
Levantavidrios eléctricos "one touch" delanteros y traseros (c/"anti-pinch")				·	·
Levantavidrios eléctricos delanteros y traseros con "one touch" para conductor	·	·	·		
Levantavidrios con apertura y cierre global remoto				·	·
Cierre centralizado de puertas y cierre automático de puertas en velocidad (20 km/h)	·	·	·	·	·
Cierre/ apertura global remoto de puertas	·	·	·	·	·
Conexión electrónica 4x4 en marcha "Shift on the Fly"		·	·	·	·
Consola central refrigerada			·	·	·
Consola de techo	·	·	·	·	·
Desempañador trasero	·	·	·	·	·
Espejos exteriores c/comando eléctrico	·	·	·	·	·
Expejos ext. c/luz de giro, luz de aprox. y plegables electrónicamente				·	·
3ra toma 12v asientos traseros	·	·	·	·	·
SEGURIDAD					
Sistema de mantenimiento de carril (Lane Keeping Aid)					·
Control de velocidad crucero adaptativo (ACC)					·
Control de velocidad crucero con comandos en el volante			·	·	·
Asistente de pre-colisión con detección de peatones y vehículos					·
Detector de fatiga (Driver Alert System - DAS)					·
7 airbags (conductor y acompañante, rodilla conductor, laterales tórax y cortina)				·	·
3 airbags (conductor y acompañante, de rodilla para el conductor)	·	·	·		
Bloqueo de diferencial trasero al 100% (LRD)					·
Sistema de monitoreo de presión de neumáticos					·
Sistema de anclajes ISOFIX	·	·	·	·	·
Control electrónico de descenso (HDC)		·	·	·	·
Neblineros			·	·	·
Nivelación de faros manual desde el interior				·	·
Alarma volumétrica y perimetral			·	·	·
Tercer cinturón inercial trasero	·	·	·	·	·
Apoyacabezas regulables en altura	5	5	5	5	5
Columna de dirección colapsable y barras de protección contra impactos en puertas	·	·	·	·	·
Control de estabilidad (ESP), Control de tracción (TCS) y Control anti-vuelco (ROM)	·	·	·	·	·
Asistente de partida en pendientes (HLA)	·	·	·	·	·
Control de carga adaptativo (LAC)	·	·	·	·	·
Asistente y luces de frenado de emergencia (EBA) (EBL)	·	·	·	·	·
Alerta de cinturón de seguridad visual y sonora (conductor y acompañante)	·	·	·	·	·
Inmovilizador de motor	·	·	·	·	·

NEW RANGER, EN RESUMEN

1 RAZA FUERTE

- **Chasis reforzado y flexible:** la columna vertebral de la robustez y la gran capacidad de New Ranger se encuentra en el chasis reforzado de perfil cerrado de acero de mayor espesor, altamente resistente y flexible a la vez. Las cavidades inyectadas con cera, los adhesivos anticorrosivos y los extremos sellados con PVC aseguran la durabilidad de su robustez y elasticidad.
- **Suspensiones:** Las mejoras en la suspensión delantera, el marco del chasis reforzado y flexible, sumado a la tecnología de alta gama que equipa New Ranger, hacen de una experiencia única de conducción, brindando confort y seguridad.
- **2 motores disponibles**:
  - Ford Puma 3.2L Diesel 200CV 470Nm de torque 6AT & 6MT
  - Ford Puma 2.2L Diesel 160CV 385Nm de torque 6MT
- **Máxima Capacidad Off-Road** con Bloqueo de Diferencial Trasero al 100% y 800 mm de capacidad de vadeo de New Ranger le permiten superar todo tipo de desafíos posibles.

2 TECNOLOGÍA

- **Tecnología de un vehículo de alta gama:** Ranger presenta un nivel único de tecnología aplicado en materia de seguridad, dentro del segmento. Cuenta con Sistema de Mantenimiento de Carril, Control de Velocidad Crucero Adaptativo, Asistente de Pre-Colisión con detección de peatones y vehículos, y Detector de Fatiga, entre otras características de un vehículo de alta gama. A su vez, New Ranger equipa Dirección Asistida Eléctrica en toda su línea, brindando confort de marcha y mayor seguridad.
- Pantalla de 8” multitáctil con SYNC®3 compatible con Apple Car Play y Android Auto.

3 SEGURIDAD

- **Máximo Nivel de Seguridad:** Control electrónico de estabilidad (ESP), Control de Tracción (TCS), Control Anti-vuelco (ROM) y Control de Carga Adaptativo (LAC), entre otros más, permite a New Ranger brindar el máximo nivel de seguridad a todos los ocupantes.

4 5 AÑOS DE GARANTÍA

- New Ranger ofrece una garantía transferible de 5 años o 150.000 kilómetros en todas sus versiones.

BENEFICIOS FORD

GARANTÍA

- La garantía cubre defectos de material y/o mano de obra en condiciones de uso y servicios normales.
- Garantía de 5 años ó 150,000kms, lo que ocurra primero.

FORD ASSISTANCE

¿QUÉ ES FORD ASSISTANCE?

Es un servicio de asistencia integral, que opera las 24 horas del día y los 365 días del año. Además, incluyen servicios especialmente diseñados para el cliente FORD. En caso su vehículo sufra una avería, FORD ASSISTANCE lo asistirá en el lugar con el fin que usted pueda desplazarse nuevamente en un mínimo de tiempo.(*)

¿CUÁLES SON LOS BENEFICIOS A LOS QUE PUEDO ACCEDER?

- Servicio de Grúa por avería. (**)
- Auxilio Mecánico. (**)
  - Paso de Corriente
  - Envío de Combustible
  - Cerrajería Vial
  - Cambio de llanta

¿CUÁL ES EL PERIODO DE AFILIACIÓN?

- El periodo de afiliación es de 1 año.
- Lima y provincias. (**)
- Beneficios sujetos a límites de cobertura. (**)

Ford Assistance

Para mayor información sobre los beneficios y cobertura de Ford Assistance, haga sus consultas al teléfono: 610-6658.
(*) Cobertura a nivel nacional / (**) Beneficios sujetos a límites de cobertura y cantidad.

SERVICIO DE MANTENIMIENTO

- Se han diseñado planes de mantenimiento con intervalos de 10,000 kilómetros para uso normal del vehículo e intervalos de hasta 5,000 kilómetros para operaciones severas.
- De esta manera aseguramos la durabilidad del vehículo y del sistema de control de emisiones, adaptados al tipo de operación del cliente.

REPUESTOS

Nada es mejor que un repuesto original. Los repuestos Motocraft están diseñados exclusivamente para los vehículos Ford según especificaciones estrictas, sometidos a extensas pruebas de laboratorio y carretera. Están construidos para maximizar el rendimiento de los vehículos Ford y brindar la confianza de una correcta reparación a la primera vez.

Ford Motorcraft

Go Further

AUTOLAND

CENTRO DE ATENCIÓN AL CLIENTE:
998 346 391 - (01) 500-5444
contacto@autolandperu.com

Imágenes referenciales. Equipamiento sujeto a variación sin previo aviso. Para mayor información consulte a su concesionario autorizado Ford. Fecha de impresión: Agosto 2019.